CODE COMMERCIAL
W238032

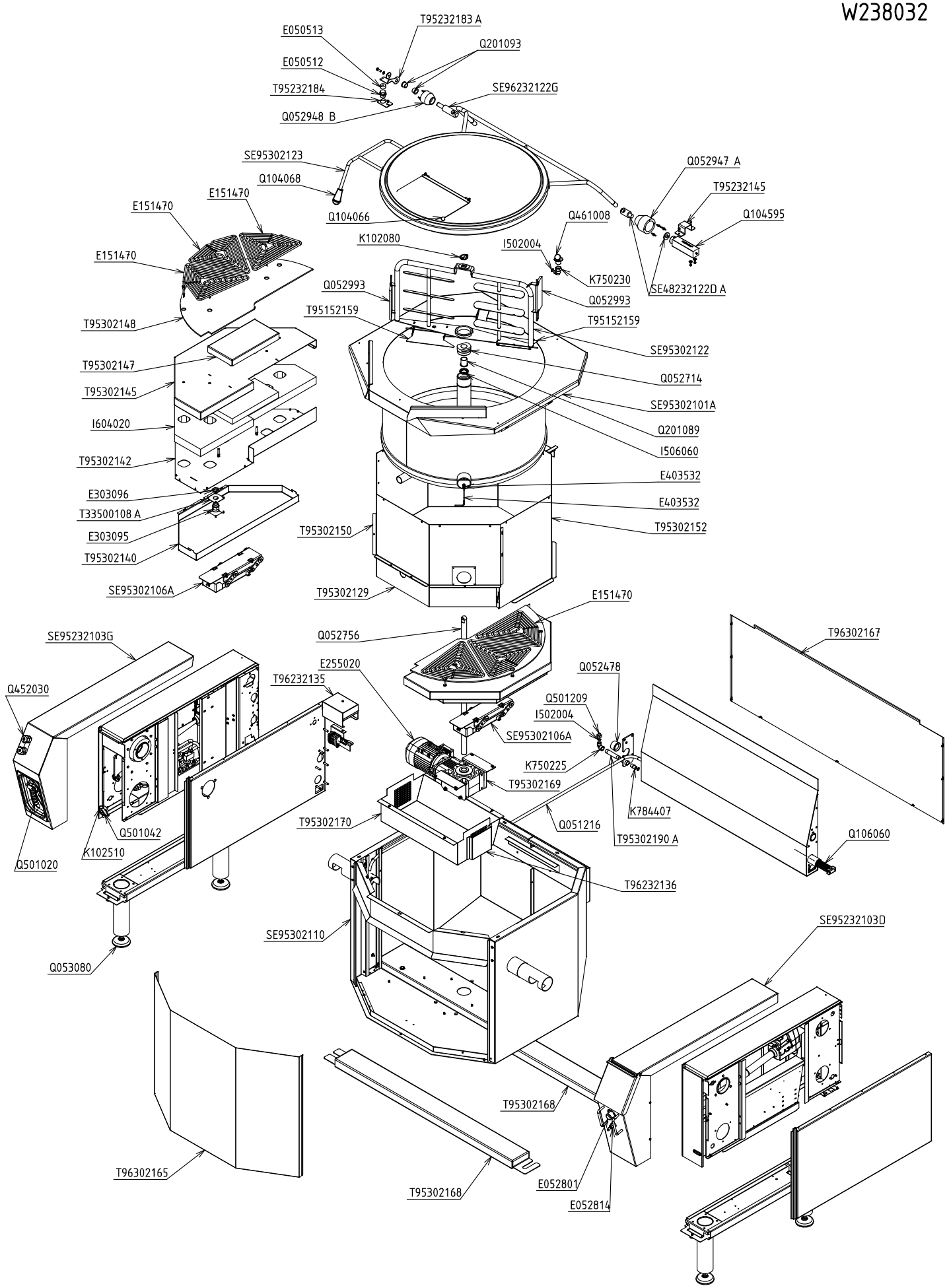

P953021MD_éclaté	A	MARMITE-SAUTEUSE RC 300L ELEC. AVEC MELANGEUR	
☆ ☆ ☆ ☆ CAPIC	FOLIO	FACADE 1700 - ENSEMBLE	
	1/2	Plan réalisé le : 18/09/2015	Par : Y.Champion
		Dernière date de modif : -	Par : -

SA CAPIC AVENUE DES SPORTS 29556 QUIMPER CEDEX 9 TEL:02.98.64.77.00- FAX 02.98.52.06.47

CODE COMMERCIAL
W238032

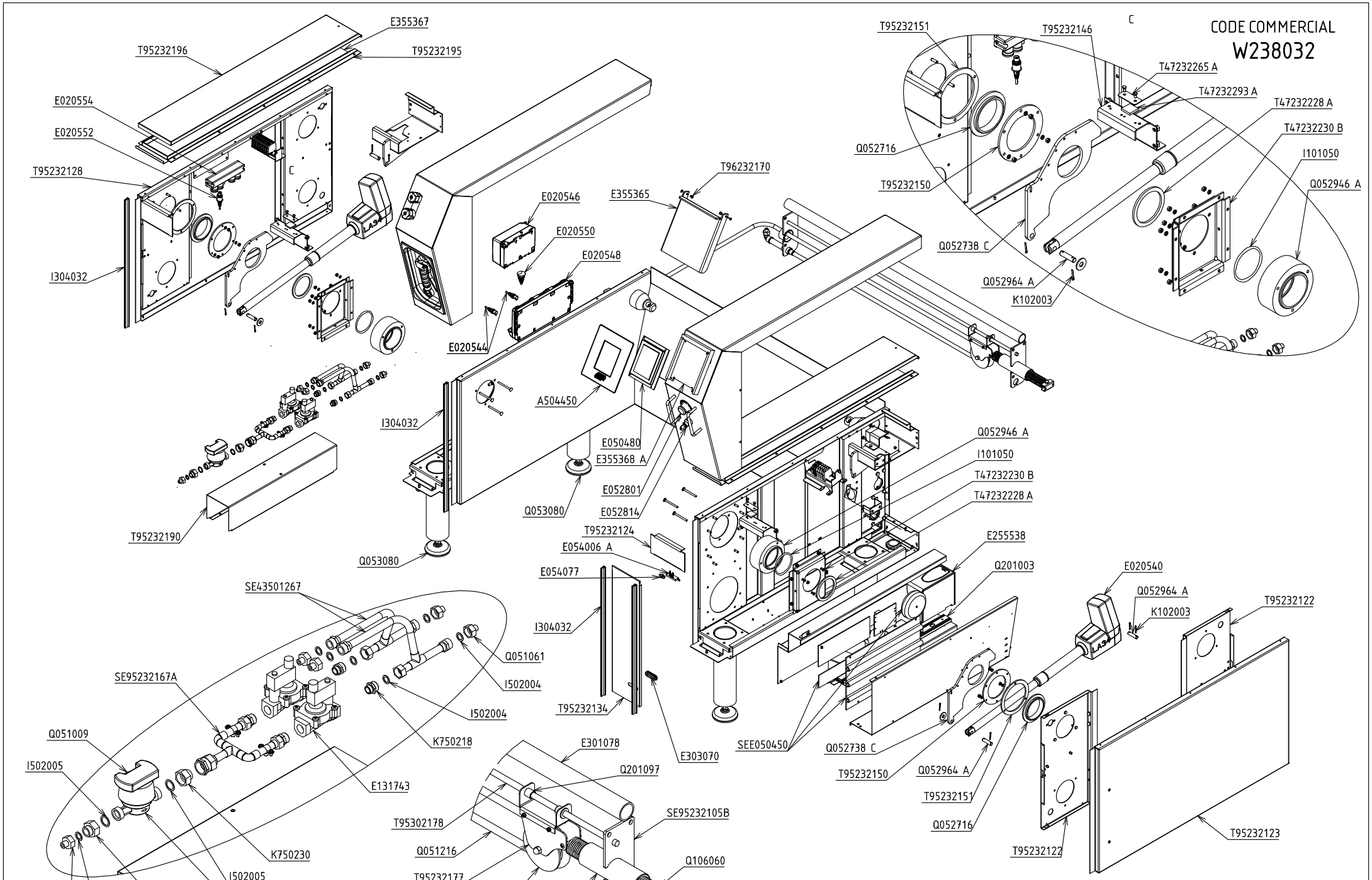

P953021MD_éclaté	A	MARMITE-SAUTEUSE RC 300L ELEC. AVEC MELANGEUR	
☆ ☆ ☆ ☆ CAPIC	FOLIO	ENSEMBLE BACULEMENT	
	2/2	Plan réalisé le : 18/09/2015	Par : Y.Champion
		Dernière date de modif : -	Par : -

SA CAPIC AVENUE DES SPORTS 29556 QUIMPER CEDEX 9 TEL:02.98.64.77.00- FAX 02.98.52.06.47