Die Referenz in der Gastronomie

ARMEN PLANCHA EDELSTAHL

GESCHLOSSENER UNTERBAU

Eigenschaften/Merkmale

Aussenmasse :800 X 925 X 270
Deckplatte gebürstet 18.10 Lebensmittelqualität Edelstahl
Deckplattenstärke: 3 mm
Gestell aus 1mm Edelstahl gebürstet
Rahmen in 2 mm Edelstahl
gefalteter Vorderkantenradius 20 mm
Hinterkante, die eine Kaminabdeckung bildet
Front ohne sichtbare Schraube

Top

DUPLEX Edelstahtplatten, dick 20mm
Ausmessungen : 620x586
Leistung: 15.3 kW
Heizung durch PMD platten (CAPIC Patent)
gegen den Boden der Platte gedrückt
200°C im weniger von 6 Minuten
Elektronish Regulation von 50 zu 250°C
4 Heizungzone unabhängig Thermostat überwachten
umgebenen Rinne mit Wasserbasket-und Fluss
Überlauf- und Externentleerungsstopfen zu anschliessen
Zugang zum mecanishzone mit eine Kippbarplatten

Grundelement

Konstruktion aus Edelstahl 18-10
Rahmen 2 mm
Karosse aus 1 mm Edelstahl
Aussenmasse: 800 x 724 x 650
Innenmaße 730x556x430
Vorderseite ohne sichtbare Schrauben
Doppelwandige Türen

Optionen :

abnehmbarer spritzschutzfür plancha breite 800 (X900630)

Die Embleme, Beschreibungen und Diagramme dieser Dokumentation dienen unserer Information und können ohne vorherige Ankündigung geändert werden.

5 rue Haroun TAZIEFF - CS 35007 - 29556 QUIMPER CEDEX 9 - FRANCE
Tél : +33 (2) 98.64.77.00 Fax : +33 (2) 98.52.06.47 @ capic@capic-fr.com

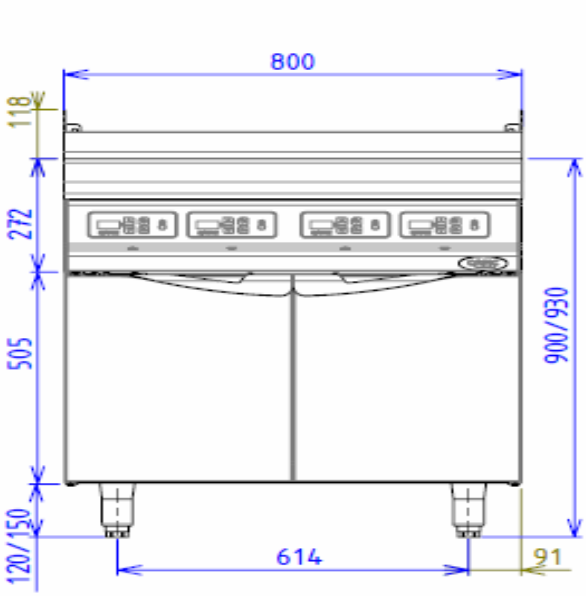

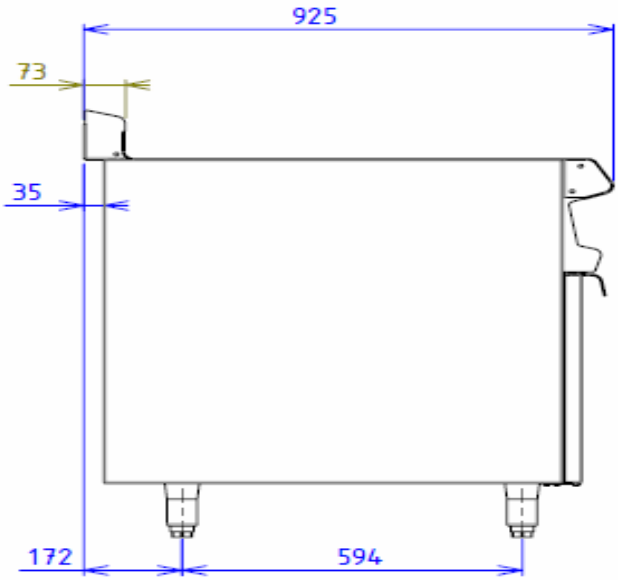

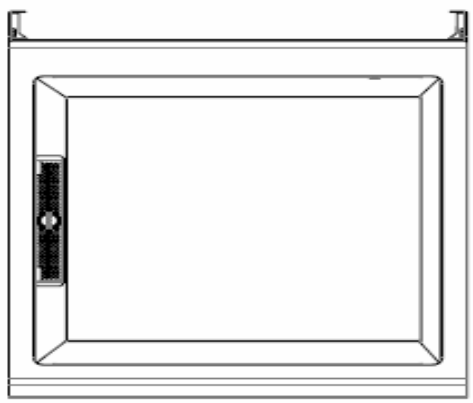

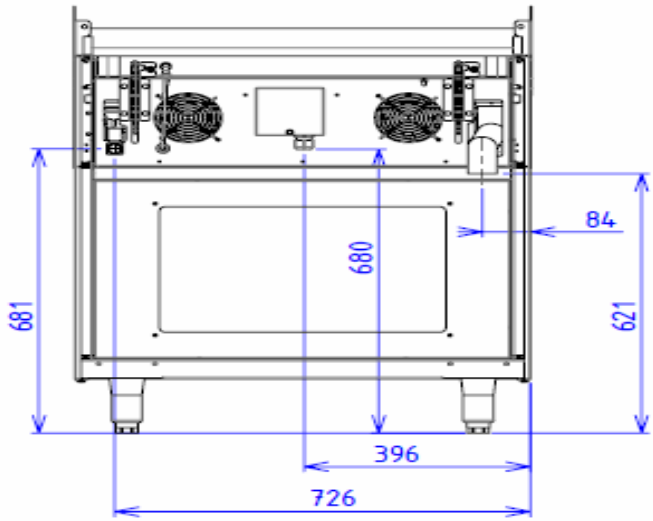

Strom

elektrische Leistung : 15.30kW

elektrische Reservierung : interne Terminal Board - Elektroinstallation : 400 V dreifach und neutral

Standdard Norm 60-335 für elektrische Geräte

Wasser/Luf

Kaltwasserinstallation :15/21 Zylinder

Abflussinstallation :Durchmesser 40 mm Rohr

Die Embleme, Beschreibungen und Diagramme dieser Dokumentation dienen unserer Information und können ohne vorherige Ankündigung geändert werden.

CAPIC France 1955 ★★★★
5 rue Haroun TAZIEFF - CS 35007 - 29556 QUIMPER CEDEX 9 - FRANCE
Tél : +33 (2) 98.64.77.00 Fax : +33 (2) 98.52.06.47 @ capic@capic-fr.com