CODE COMMERCIAL
W380616

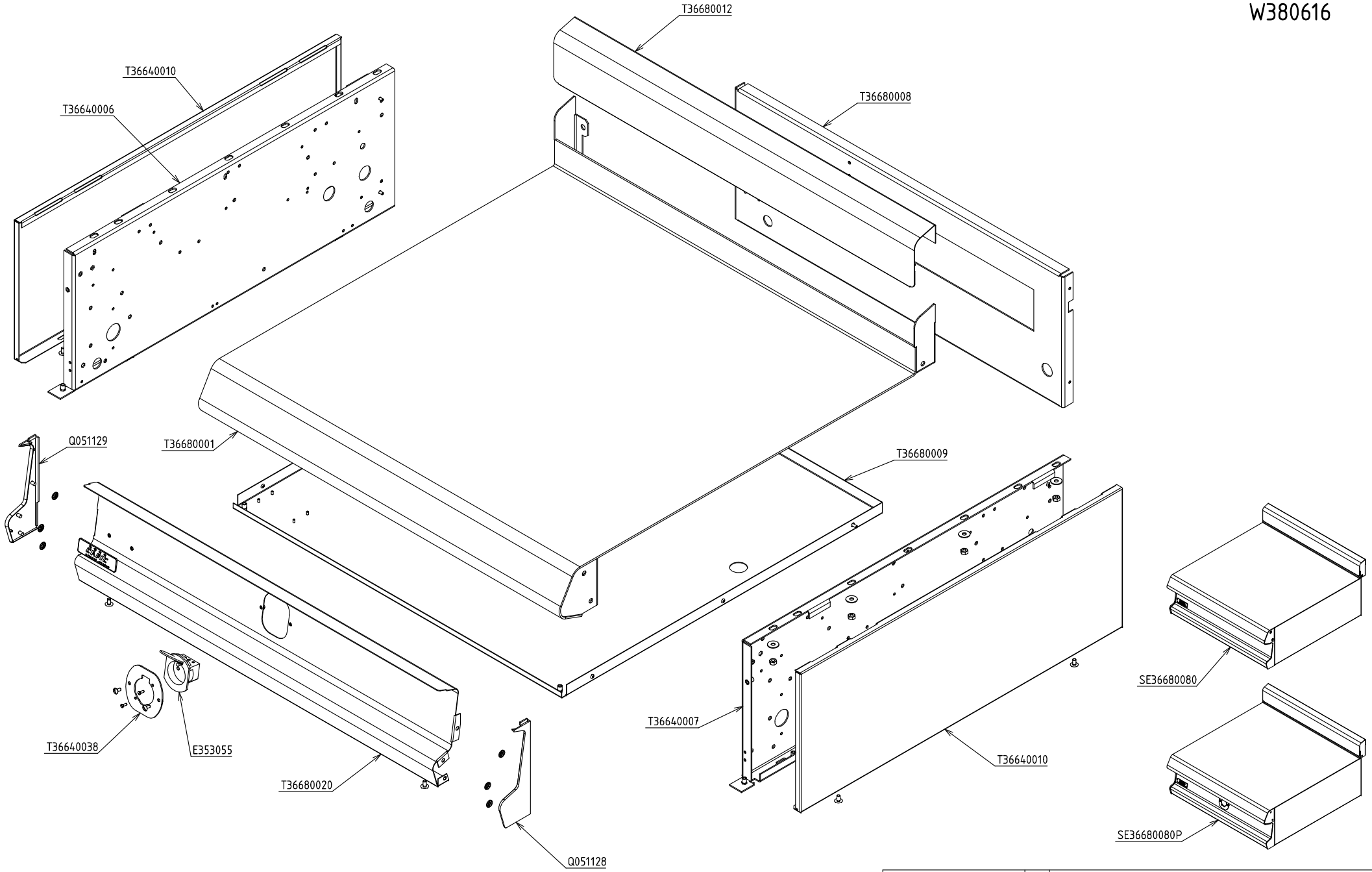

P366800P_éclaté	A	PLAN NEUTRE CELTIC		
CAPIC Depuis 1955	FOLIO	FACADE 800		
	1/1	Plan réalisé le : 30/07/2009	Par :	mmottin
		Dernière date de modif : -	Par :	-

SA CAPIC AVENUE DES SPORTS 29556 QUIMPER CEDEX 9 TEL:02.98.64.77.00- FAX 02.98.52.06.47

CODE COMMERCIAL
W383043

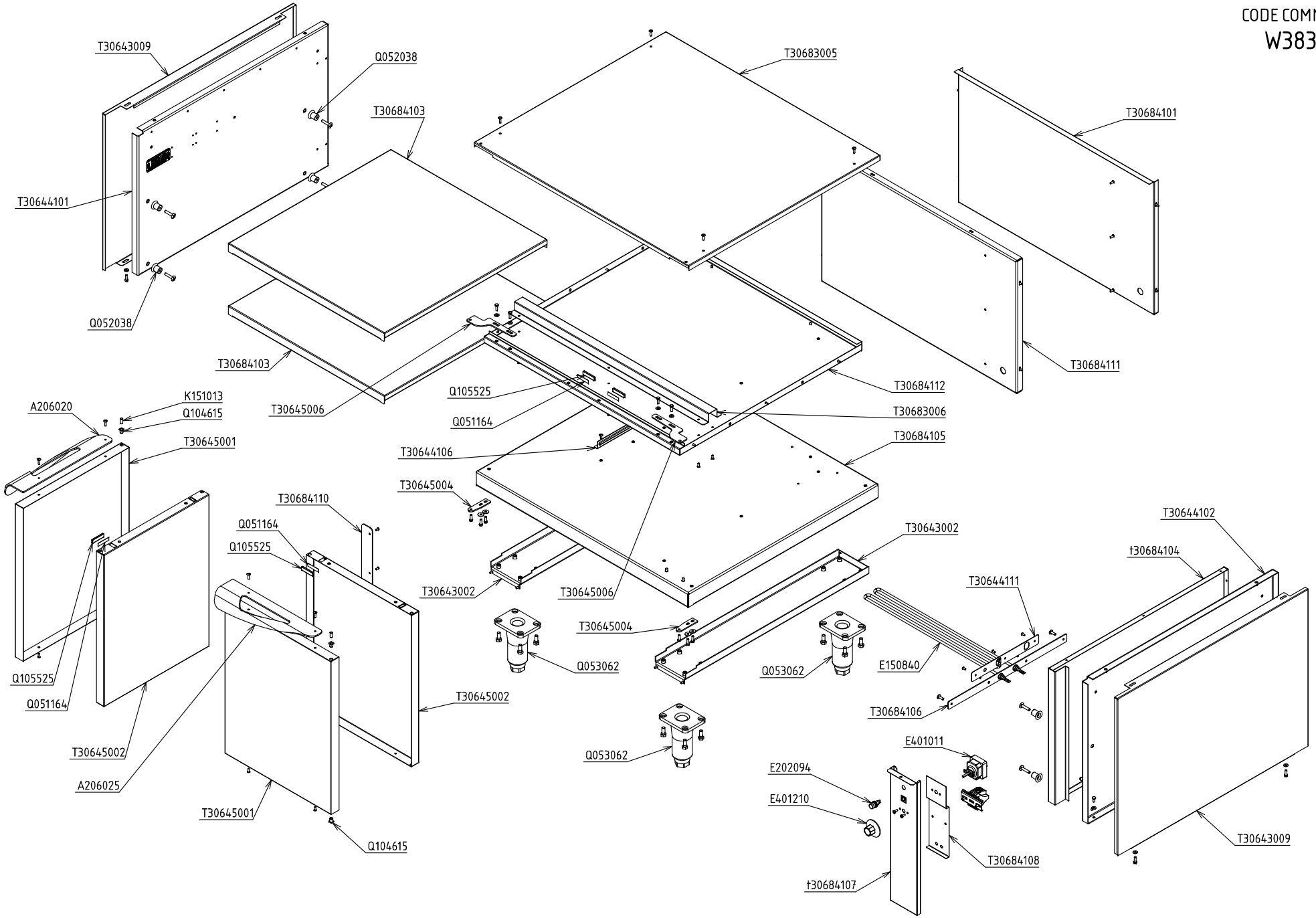

P306841_éclaté	A	SOUBASSEMENT ETUVE CELTIC	
CAPIC Depuis 1955	FOLIO	FACADE 800	
	1/1	Plan réalisé le : 29/07/2009	Par : mmottin
		Dernière date de modif : -	Par : -
SA CAPIC AVENUE DES SPORTS 29556 QUIMPER CEDEX 9 TEL:02.98.64.77.00- FAX 02.98.52.06.47			